SSM
SCHÖLLER SPECIAL MACHINES

EWR170-T
MOBIL-TUNNELBAGGER

- EINSATZGEWICHT 18 – 21 T
- MOTORLEISTUNG 115 KW – TIER 4F (STUFE V)
- FÜR TUNNELHÖHEN AB 4,5 M BIS 7,0 M
- LOSBRECHKRAFT 112 KN
- REISSKRAFT 88 KN
- HOHE HYDRAULIKLEISTUNG FÜR ANBAUWERKZEUGE
- FÜR DEN TUNNELVORTRIEB IN WEICHEM BIS MITTELHARTEM FORMATIONEN
- OPTIONAL AUCH MIT ELEKTROANTRIEB

MOTOR

Der Volvo Dieselmotor erfüllt die Anforderungen der neuesten Abgasvorschriften Tier 4f /Stufe V. Der Motor ist mit Hochdruck-Einspritzventilen, Turbolader, Ladeluftkühler sowie elektronischer Motorsteuerung ausgerüstet.
Das moderne Volvo Advanced Combustion Technology (V-ACT) mit kontinuierlicher passiver Regeneration umfasst eine Kombination aus Abgasrückführung (E-AGR), Diesel-Oxidations-Katalysator (DOC) mit nachgeschaltetem Diesel-Partikel-Filter (DPF) sowie selektiver katalytischen Reduzierung von Stickoxiden (SCR, mit AdBlue).

- Luftfilter: 2-stufig (optional mit Vorfilter
- Automatisches Leerlaufsystem

Motortyp	Volvo	D4J
Anzahl Zylinder		4
Hubraum	l	4,04
Max. Leistung bei	U / min	2 000
Brutto Iso 14396/SAE J1995	kW / PS	115 / 156
Max. Drehmoment	Nm / U / min	618

ELEKTRISCHE ANLAGE

Die Hochleistungs-Elektrik ist mit wasserdichten, korrosionsfreien Doppel-Sicherheitssteckern sowie abgeschirmten Hauptrelais und Magnetventilen ausgerüstet. Das Contronics sorgt für eine effiziente Systemüberwachung und liefert wichtige Informationen für die Fehlerdiagnose. Der LCD-Farbmonitor ermöglicht die zentrale Überwachung der Betriebszustände und Einstellung der verschiedenen Funktionen. Straßenbeleuchtung. Seitenkamera rechts und Rückfahrkamera mit Monitor in der Kabine.

Spannung	V	24
Batterien	V / Ah	2 x 12 / 100
Lichtmaschine	V / Ah	24 / 80

SCHWENKSYSTEM

Der Oberwagen wird durch einen Radialkolbenmotor ohne Übersetzungsgetriebe gedreht. Serienmäßig ist es mit einer automatischen Schwenkbremse und einem Rückstoßdämpfungsventil ausgestattet.

Max. Schwenkgeschwindigkeit	U / min	9

UNTERWAGEN

Verschweißter Unterwagen mit geradem Parallel-Räumschild hinten und seitlichen Pratzen vorne.

Frontachse: robuste Baggerachse mit automatischer oder fahrergesteuerter Arretierung der vorderen Pendelachse		
Pendelwinkel der Lenkachse (mit Kotflügel)		± 6°
Achsbreite	m	2,75 (optional 2,54 m breit)

FAHRSYSTEM

Stufenlos geregelter Axialkolbenmotor in Kombination mit einer Powershift-Schaltung (3 Geschwindigkeiten). Das Getriebe verteilt die Energie über Kardanwellen auf die Achsen.

Bereifung	Doppelräder	Typ	WEX290/90-20 18PR (andere Typen auf Anfrage)
Fahrgeschwindigkeit, Gelände / Straße		km / h	5 / 20
Fahrgeschwindigkeit, Kriechgang		km / h	4
Min. Wenderadius		m	7,3

BREMSANLAGE

Voll-hydraulische Zweikreisbremsanlage mit spielarmen, Nass-Lamellenbremsen auf der Vorder- und Hinterachse.

Feststellbremse	Nasse Scheibenbremse im Getriebegehäuse, federkraftbetätigt und durch Ansteuerdruck gelöst.
Aushubbremse	Betriebsbremse mit mechanischer Verriegelung.
Sicherheitssystem	Zweikreis-Fahrwerksbremse, mit zwei Federspeichern für den Fall eines Ausfalls der Betriebsbremsanlage

HYDRAULIKANLAGE

Die Hydraulikanlage ist mit einer vollelektronischen Steuerung und ECO-Betriebsart ausgerüstet. Das lastabhängige Hydrauliksystem mit Druckausgleichsventilen, ermöglicht lastunabhängige Bewegungen und bietet hohe Manövrierfähigkeit sowie schnelle Bewegungen für optimale Ergebnisse und Wirtschaftlichkeit.
Die Anlage umfasst folgende Betriebsarten: Parkmodus (P), Fahrmodus (T), Arbeitsmodus (W) sowie Kundenmodus (C)

HYDRAULIKANLAGE

Power Boost (Kraftverstärker): Verstärkung sämtlicher Grab- und Hubkräfte		
Hauptpumpe mit Axialkolbenpumpe mit variabler Fördermenge		
Maximale Fördermenge	l / min	275
Brems- und Lenkpumpe, Typ: Zahnrad-Konstantpumpe		
Maximale Fördermenge	l / min	50
Druckeinstellung der Sicherheitsventile:		
Funktion	bar	340 / 375
Fahrkreis	bar	375
Steuerkreis	bar	35

KABINE

Die Fahrerkabine ist hydraulisch und schwingungsgedämpft gelagert und einer Lärmschutzverkleidung ausgestattet. Große Fenster sorgen für eine ausgezeichnete Rundumsicht,. Die Windschutzscheibe kann nach oben unter das Dach geschoben werden und auch der untere Teil kann entfernt werden.
Der luftgefederte und beheizte Komfortfahrersitz und die Joystick-Konsole kann unabhängig voneinander für eingestellt werden. Der Fahrersitz ist 12-fach verstellbar mit einem Sicherheitsgurt 2" ausgestattet. Neben dem multifunktionalen LCD-Farbmonitor ist auch ein Radio, MP3, Bluetooth u. Freisprechanlage installiert. Die Kabine ist mit einer Druckbelüftung ausgerüstet, bei der die gefilterte Kabinenluft von einem automatisch gesteuerten Lüfter geliefert wird. Die Klimaanlage arbeitet mit Kühlmittel vom Typ R134a.

GRABAUSRÜSTUNG/TUNNELAUSLEGEREINRICHTUNG

- Heavy-Duty Tunnelausleger mit Schwenkwerk 2x45°
- Alle Hauptlagerstellen mit austauschbaren Buchsen und schwimmend gelagerten Bolzen
- Grundausleger mit Doppel-Hubzylindern uns Schwenkkonsole (2x45°) mit 2 Schwenkzylindern
- Löffelstiel mit Doppel-Hubzylindern und integriertem, verstärktem Löffelzylinder
- Lasthalteventile mit integrierter Schlauchbruchsicherung für Ausleger und Stielzylinder
- Schlauchleitungsinstallation am Ausleger (Hydraulikschläuche zur leichten Wartung und Auswechselbarkeit)
- Zusatz-Hydrauliksteuerkreise für Hammer/Abbruchzange, inkl. Drehantrieb und Leckölleitung sowie zusätzlicher Druckluftleitung für Hammerspülung

Reißkraft (Arm)	kN	88
Losbrechkraft (Löffel)	kN	112
Optional längere Auslegereinrichtung		

MODIFIKATIONEN UND OPTIMIERUNGEN

- Verstärkungen an Oberwagenrahmen inkl. seitlichen Rammschutz (Tunnelschutzverkleidung) sowie Abdeckblechen mit Schraubenschutz an der Oberwagen-Unterseite
- Verstärktes Front- und Dachschutzgitter FGPS, (FOPS Level 2)
- Handfeuerlöscher am Unterwagen
- LED Scheinwerferleiste an der oberen Kabinenvorder- und Rückseite sowie Fahrwarnleuchten (Blitzlichter) an Chassis Vorder- und Rückseite
- Notaus-Schalter am Oberwagen (1 x Kabine und 2 x Rückseite Oberwage)
- Zusätzliche Druckluftleitung für optionales Bohrgerät oder Hammerspülung
- Kabinenfilterelement (Partikelgröße > 0,4 µm)

SERVICE-FÜLLMENGEN

Kraftstofftank	l	200
Hydraulikanlage, gesamt	l	230
Hydrauliköltank	l	104
AdBlue-Behälter	l	25
Motoröl	l	16
Motorkühlflüssigkeit	l	32
Getriebe	l	2,5
Vorderachse	l	9,5
Hinterachse	l	12,5
Achsantrieb	l	4 x 2,5

GERÄUSCHPEGEL

Geräuschpegel in der Kabine erfüllt ISO 6396		
LpA (Standard)	dB	71
Der externe Lärmpegel erfüllt ISO 6395, EU-Lärmrichtlinie (2000/14/EG)		
LWA (Standard)	dB	102

Weitere Details auf Anfrage.

Änderungen vorbehalten

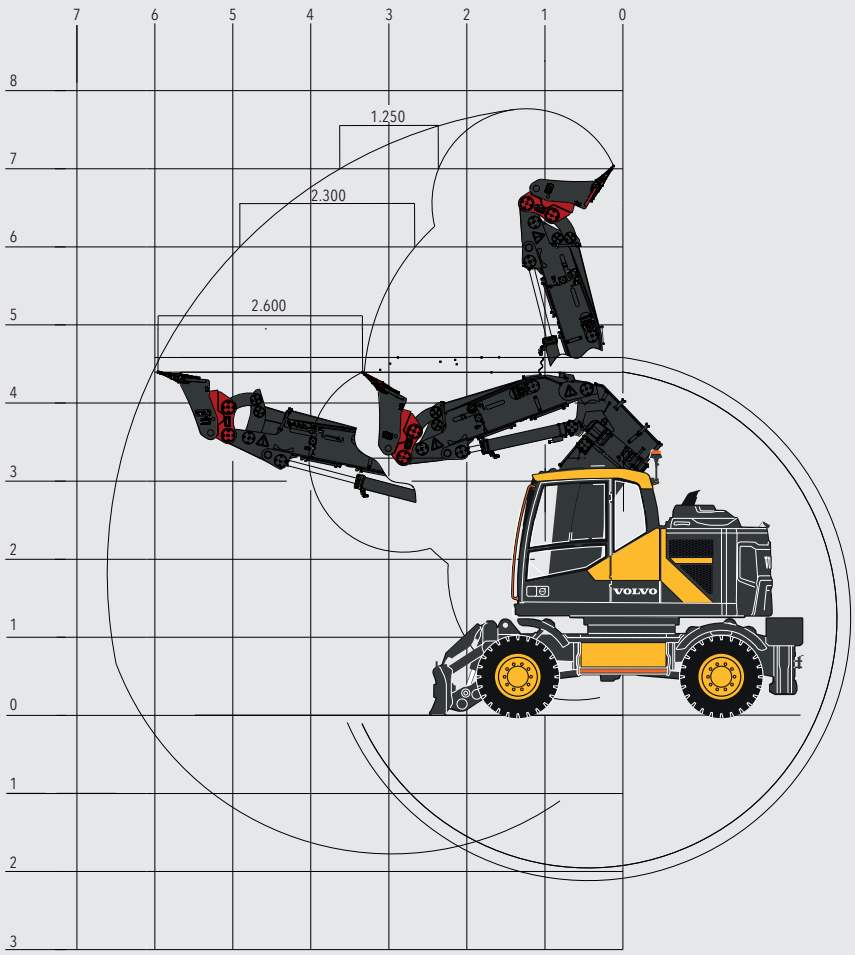
7
6
5
4
3
2
1
0
8
7
6
5
4
3
2
1
0
1
2
3
1.250
2.300
2.600
VOLVO

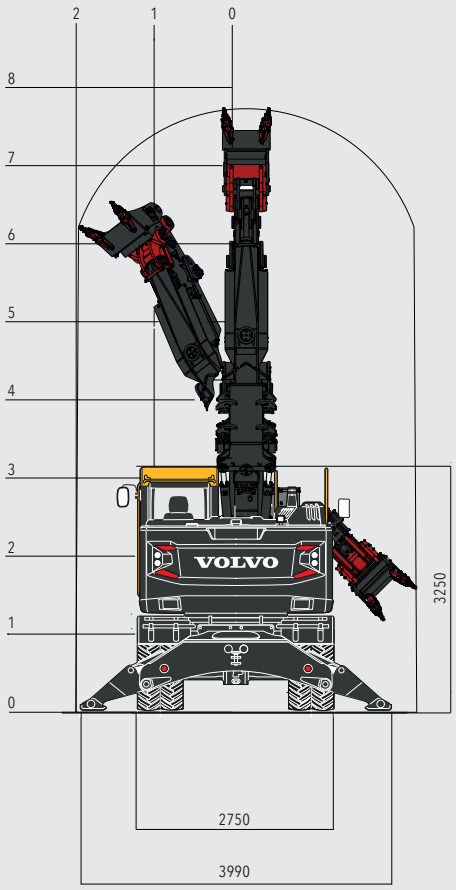
2
1
0
8
7
6
5
4
3
2
1
0
VOLVO
3250
2750
3990

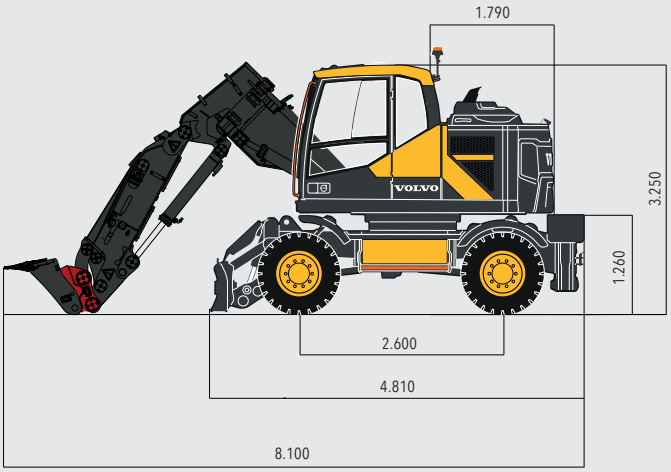
1.790
3.250
1.260
VOLVO
2.600
4.810
8.100

SSM
SCHÖLLER SPECIAL MACHINES

Schöller special machines GmbH & Co.KG
Bachstraße 19
D-74585 Rot am See – Hausen am Bach

T: +49 7958 999969-0
Service Hotline: +49 152 26235138
E-Mail: info@itc-ssm.de

www.itc-ssm.de

032023